TKC 400 B

TKC

- Wentylator dachowy z przyłaczem okrągłym TKC.
- Poziomy nawiew.
- Udokumentowane parametry i niezawodność.
- Operacyjne zarówno w 50 i 60 Hz.
- Wirnik z łopatkami pochylonymi do tyłu.
- Zewnętrzny silnik wirnika posiada bezobsługowe łożyska.
- Zintegrowane zapezpieczenie silnika.
- Puszka elektryczna posiada zabezpieczenie w klasie IP 54.
- Do regulacji prędkości służy transformator lub podłączony do urządzenia zewnętrzny regulator prędkości.
- Obudowa wentylatora jest wykonana z ocynkowanej stali, obudowa pomalowana powłoką poliestrową na czarno jako standard.
- Mechanizm Swing out dla ułatwienia czyszczenia i obsługi serwisowej.
- Najłatwiejsza metoda montażu wentylatora dachowego do przejścia dachowego TG dla TKC.
- Wentylator spełnia wymogi dyrektywy środowiskowej M2.
- Aby zachować zgodność z regulacją ErP 2018, należy użyć regulatora prędkości zgodnego z lokalnymi przepisami.

WYKRESY

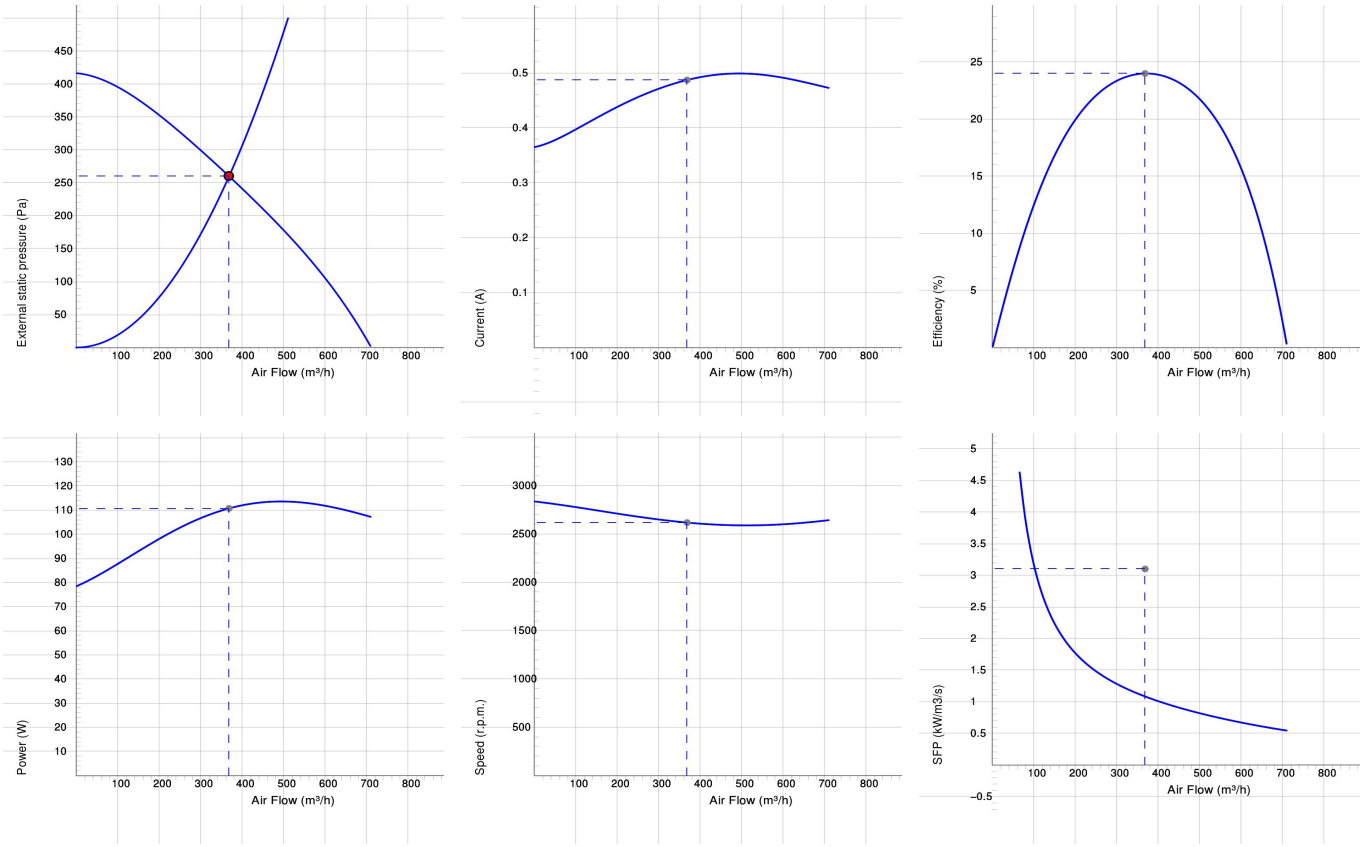

Work Point

Wydatek (m³/h)	Ciśnienie statyczne (Pa)	Moc (W)	Prędkość (r.p.m.)	Prąd (A)	Wydajność (%)	SFP (kW/m3/s)	Napięcie (V)
368	260	111	2618	0.487	24	1.08	230

DANE AKUSTYCZNE

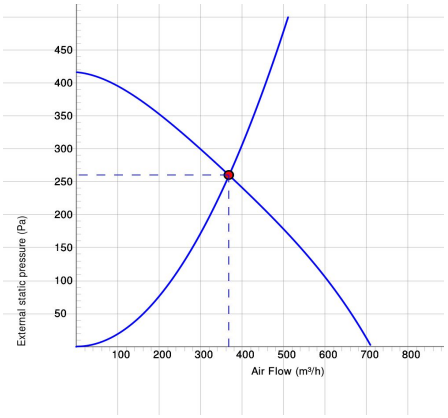

	Tot	63	125	250	500	1k	2k	4k	8k
Wlotowego LwA dB(A)	72	50	62	68	67	64	59	53	41
Otoczenia Lw dB(A)	72	43	48	63	66	67	65	60	48
Otoczenia Lp dB (A) 3m	65	36	41	56	59	60	58	53	41

Work Point

Wydatek (m³/h)	Ciśnienie statyczne (Pa)	Moc (W)	Prędkość (r.p.m.)	Prąd (A)	Wydajność (%)	SFP (kW/m3/s)	Napięcie (V)
368	260	111	2618	0.487	24	1.08	230

DANE TECHNICZNE

	TKC 400 B Czarny 7200045		TKC 400 B Czarny z wtyczka 7200062		TKC 400 B Czerwony z wtyczka 7200096	
Parameter	**Value**	**Unit**	**Value**	**Unit**	**Value**	**Unit**
Napięcie	230	V	230	V	230	V
Faza	1	~	1	~	1	~
Częstotliwość	50	Hz	50	Hz	50	Hz
opcjonalna częstotliwość	60	Hz	60	Hz	60	Hz
Moc	117	W	117	W	117	W
Prąd	0.52	A	0.52	A	0.52	A
Prędkość	2580	r.p.m.	2580	r.p.m.	2580	r.p.m.
Maks. temperatura transportowane powietrze	80	° C	80	° C	80	° C
Maks. temp. powietrza przy kontrolowanym	80	° C	80	° C	80	° C
Poziom ciśnienia akustycznego w odl. 3 m	65	dB(A)	65	dB(A)	65	dB(A)
Waga	5.8	kg	5.8	kg	5.8	kg
Klasa ochrony, silnik	44	IP	44	IP	44	IP
Klasa izolacji obudowy, silnik	F		F		F	
Kondensator	4	µF	4	µF	4	µF
Maks. Wydatek	702	m³/h	702	m³/h	702	m³/h
Maks. Ciśnienie	420	Pa	420	Pa	420	Pa
Zakres napięcia	220-240	V	220-240	V	220-240	V

ECODESIGN

Parameter	Value	Unit
(a) Manufacturer	Östberg	-
(b) Model code	TKC 400 B	-
(c) SEC value	-25.58	kWh/m^2
SEC class	C	-
(d) Declared type	RVU / UVU	-
(e) Type of drive	Multi-speed drive (accessory)	-
(f) Type of heat recovery	N/A	-
(g) Thermal efficiency	N/A	%
(h) Max. flow rate (@100Pa)	606	m^3/h
(i) Power at max. flow rate	113	W
(j) Sound power level	72	dB LwA
(k) Reference flow rate	0.184	m^3/s
(l) Reference pressure difference	50	Pa
(m) SPI	0.17	W/(m^3/h)
(n) Type of control	Local demand control (accessory)	-
(o) External (internal) leakage rate	0.0 (N/A)	%
(p) Mixing rate	N/A	-
(q) Visual filter warning	N/A	-
(r) Instruction supply/exhaust grilles	See manual	-
(s) Disassembly instructions	www.ostberg.com	-
(t) Airflow sensitivity	N/A	-
(u) Air tightness	N/A	m/s
(v) AEC	317	kWh
(w) AHS average	3018	kWh
AHS warm	1365	kWh
AHS cold	5904	kWh

SCHEMAT POŁĄCZEŃ

4040001

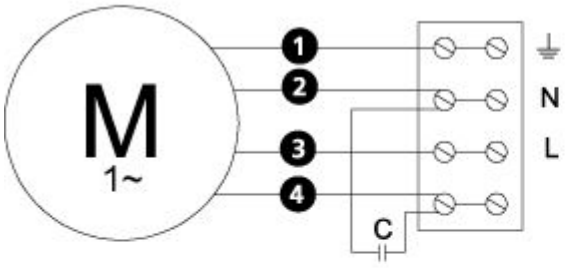

WYMIARY

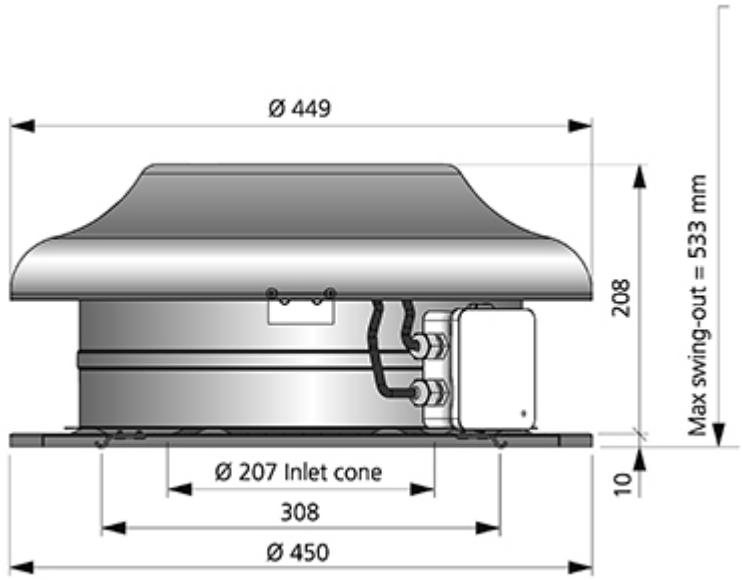

AKCESORIA

Akcesoria mechaniczne

Roof curb TGÖ

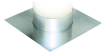

Roof curb TGU

Transformer controller VRTE C

Akcesoria elektryczne

Transformer controller VRDE 1.5

Speed controller VRS 1.0

Local Demand Controller Kit